Gehgestell

Gebrauchsanweisung

Modelle: AT02001; AT02002; AT02003

Gehgestelle sind leichte und anwenderfreundliche Produkte, die als Gehhilfen für Personen mit eingeschränkter Mobilität bestimmt sind. Sie bieten dem Nutzer eine Abstützung, die das Sturzrisiko reduziert und ermöglichen das Laufen mit beidseitiger Abstützung. Das maximale Benutzergewicht beträgt 150kg.

MODELLE:
Abhängig von den Bedürfnissen und Vorlieben des Benutzers, kann man aus den folgenden 3 Modellen des Gehgestells wählen:
AT02001 - Ausführung mit 4 lenkbaren Rollen. Das Gehgestell ermöglicht eine schnelle Bewegung des Benutzers in alle Richtungen und gegebenfalls kann das Gehgestell mit den Feststellern arretiert werden. Dieses Modell wird für Personen mit großer Mobilität empfohlen, die keine Probleme mit dem Gleichgewicht haben.
AT02002 - Ausführung mit 2 Rollen und 2 Füßen. Das Gehgestell kann nach vorn geschoben werden, ohne es komplett anheben zu müssen.
AT02003 - Ausführung mit 4 Füßen. Diese Ausführung gewährt die höchste Stabilität. Um das Gehgestell zu bewegen, muss es komplett angehoben werden. Es empfiehlt sich für Personen, die sich über kurze Strecken bewegen.

SICHERHEITSHINWEISE:

1) Verwenden Sie das Modell AT02001 nicht für Personen mit Gleichgewichtsstörungen. Es kann zum Umkippen des Nutzers mit dem Gehgestell kommen.
2) Lehnen Sie sich nicht über das Gehgestell hinaus. Es besteht Sturzgefahr.
3) Mit dem Gehgestell nicht schaukeln. Es besteht Sturzgefahr.
4) Wenn das Gehgestell mit 4 Rollen (AT02001) nicht benutzt wird, müssen die Feststellbremsen betätigt werden.
5) Verwenden Sie das Produkt nicht, wenn das Gewicht des Benutzers 150 kg überschreitet.
6) Kontakt mit offenem Feuer vermeiden. Das Produkt kann Feuer fangen.
7) Vergewissern Sie sich, dass nach der Montage der Stahlstift der Befestigungsklammer der Füße oder des Rades durch das Loch auf beiden Seiten der Wand geführt wird. Anderenfalls ist das Produkt möglicherweise nicht stabil und das Loch kann verformt werden
Nach dem Aktivieren des Gehgestells befindet sich der Verriegelungsknopf im oberen Mittelteil des Produktes im Loch. Verriegeln Sie das Gehgestell in der ausgezogenen Position.
Außerdem muss der Stift der das Gehgestell von der Geh-Option auf die Hebe-Option ändert das Loch auf beiden Seiten der Wand passieren.
8) Benutzen Sie das 4-Rad-Gehgestell AT02001 nicht in der Geh-Option. Es muss immer auf eine konstante Option eingestellt werden.

Vorbereitung für den Gebrauch:

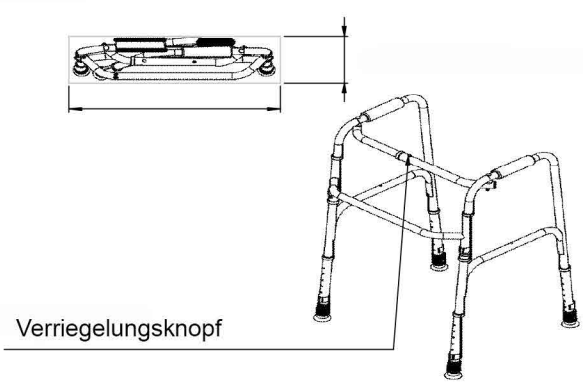

VORBEREITUNG ZUM GEBRAUCH:

Vor dem ersten Gebrauch muss die Höhe des Produkts eingestellt werden. Dazu ist der Einsteckclip herauszunehmen, die gleiche Höhe für alle vier Beine einzustellen und anschließend der Clip in die entsprechende Bohrung einzustecken. VERGEWISSERN SIE SICH, DASS DER STAHLBOLZEN DURCH DIE BOHRUNG IN DEN BEIDEN SEITENWÄNDEN STECKT. Anderenfalls kann das Produkt instabil sein und die Bohrung verformt werden.

Die Gehgestelle AT02002 und AT02003 können auf die Geh-Option oder Hebe-Option eingestellt werden. Die Geh-Option bedeutet, dass sich eine Seite des Produkts nach vorn bewegt und die andere Seite zur Abstützung dient. Mit der Hebe-Option wird das Gehgestell steif. Es kann nach vorn geschoben werden, indem man das gesamte Produkt anhebt und es vorwärts bewegt.

Um die Option von Gehen auf Heben zu ändern, müssen die Clips an den Seiten des Gehgestells entfernt und in die entsprechenden Löcher in der Front montiert werden.
ACHTUNG: Die Modelle AT02002 und AT02003 können unter der Hebe-Option nicht zusammengebaut werden. Um sie zusammen zu bauen, muss immer die Geh-Option eingestellt sein.

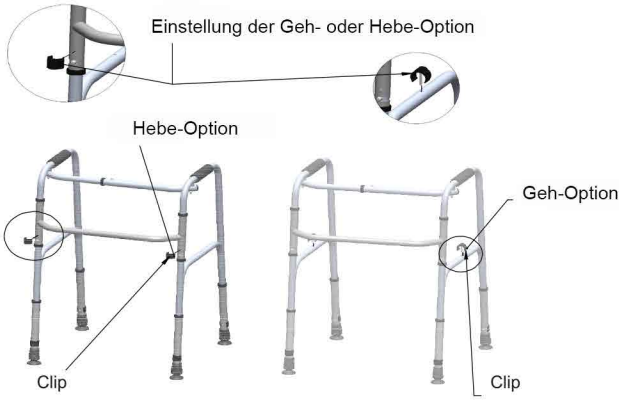

Vor dem ersten Gebrauch muss die Höhe des Produkts eingestellt werden. Dazu ist der Einsteckclip herauszunehmen, die gleiche Höhe für alle vier Beine einzustellen und anschließend der Clip in die entsprechende Bohrung einzustecken. VERGEWISSERN SIE SICH, DASS DER STAHLBOLZEN DURCH DIE BOHRUNG IN DEN BEIDEN SEITENWÄNDEN STECKT. Anderenfalls kann das Produkt instabil sein und die Bohrung verformt werden.

BEWEGUNG MIT DEM GEHGESTELL:

AT02001 - Das Gehgestell bewegt sich durch Schieben in jede beliebige Richtung. WENN DER BENUTZER DAS PRODUKT NICHT BENUTZT, MÜSSEN DIE FESTSTELLBREMSEN BETÄTIGT WERDEN.

AT02002 - Hebe-Option: Das Gehgestell wird durch Anheben des hinteren Teils, Schub nach vorn und Abstellen des hinteren Teils versetzt.
Geh-Option: Das Gehgestell wird durch Schub der einen Seite und danach der zweiten Seite nach vorn versetzt.

AT02003 - Hebe-Option: Das Gehgestell wird durch Anheben und nach vorn Abstellen des kompletten Gehgestells versetzt.
Geh-Option: Das Gehgestell wird durch Schub der einen Seite und danach der zweiten Seite nach vorn versetzt.

WARTUNG:

Das Laufgestell ist regelmäßig mit Wasser und Reinigungsmitteln zu reinigen. Das Produkt kann mit Desinfektionsmitteln behandelt werden. Falls das Produkt über einen längeren Zeitraum nicht genutzt wird, muss es an einem trockenen Platz aufbewahrt werden. Das Produkt darf nicht dauerhaft einer direkten Sonneneinstrahlung ausgesetzt werden.

ENTSORGUNG:

Wenn das Produkt nicht mehr gebraucht werden soll, kann es als Hausmüll behandelt werden. Es wird empfohlen, die Bauteile je nach Materialart bei der Entsorgung zu trennen.

Antar Medizin GmbH
Döbelner Str. 7, 12627 Berlin
Tel.: 030 / 22011732
Fax.: 030 / 22012821
www.antarmedizin.com

GARANTIESCHEIN

Modell: ……

Seriennummer: .....

Kaufdatum: ……

Stempel der Verkaufsstelle
und leserliche Unterschrift des Verkäufers: ……

1) Antar Medizin GmbH, Döbelner Str. 7, 12627 Berlin, Tel.: 030 / 22011732, Fax: 030 / 22012821 www.antarmedizin.com, gewährt hiermit auf das Produkt eine 12monatige Garantie ab dem Tag der Übergabe des Produkts an den Käufer. Für Produkte, die von der polnischen staatlichen Krankenkasse NFZ erstattet werden, gilt eine verlängerte Garantiefrist, die der Hälfte der Nutzungsdauer entspricht, die in der Verordnung zu den garantierten Leistungen festgelegt ist, unter der Bedingung, dass die Nutzungsdauer in der Verordnung in Monaten bzw. in Jahren festgelegt wurde.
2) Während der Garantiefrist verpflichtet sich ANTAR, die notwendigen Reparaturen auszuführen, um das Produkt wieder funktionstüchtig zu machen, innerhalb von 14 Tagen ab Eingang des reklamierten Produkts.
3) ANTAR behält sich das Recht vor, das Produkt auszutauschen, falls angenommen werden muss, dass eine Reparatur unrentabel wäre.
4) Falls Sie feststellen, dass das Produkt nicht ordnungsgemäß funktioniert, sollten Sie es unverzüglich an die Adresse der Firma ANTAR (in Pkt. 1 angegeben) einsenden bzw. Ihre Verkaufsstelle kontaktieren.
5) Vor Ingebrauchnahme sollten Sie die Bedienungsanweisung lesen und sie genauestens einhalten. Zweckentfremdete Benutzung des Produkts hat den Verlust der Garantie zur Folge.
6) Der Garantie unterliegen keine Beschädigungen infolge von Durchbohren bzw. Durchschneiden mit einem scharfen Gegenstand, Beschädigung infolge mechanischer Kräfte von außen, infolge einer das in der Bedienungsanleitung angegebene maximale Körpergewicht des Benutzers überschreitenden Belastung, Kontakt mit fettigen bzw. öligen Substanzen, Benzin.
7) DIESES GARANTIEDOKUMENT IST NUR GÜLTIG IN VERBINDUNG MIT EINEM KAUFNACHWEIS (KASSENBON ODER RECHNUNG). BITTE FÜGEN SIE BEI REKLAMATION DEN KAUFNACHWEIS BEI. ZUR ANERKENNUNG DER VERLÄNGERTEN GARANTIEFRIST FÜR PRODUKTE, DEREN KAUF VON DER KRANKENKASSE NFZ ERSTATTET WURDE, IST ES NOTWENDIG, EINE KOPIE DES "AUFTRAGS FÜR DIE AUSSTATTUNG MIT MEDIZINPRODUKTEN, DIE ORTHOPÄDISCHE GEGENSTÄNDE UND HILFSMITTEL SIND", BEIZUFÜGEN.”
8) Reklamationen ohne Kaufnachweis können nicht berücksichtigt werden.